Vivez l'expérience
MAAX®
Enjoy the experience

## CARACTÉRISTIQUES DE SOUMISSION MAAX

# Tempo (1-piece)

**NUMÉRO DE MODÈLE 200005**

DIMENSIONS: 51" x 35" x 85" Acrylique

IES

Projet : .....

Entrepreneur : .....

Représentant MAAX : ..... Tél : .....

Date : .....

## CARACTÉRISTIQUES STANDARD

- Douche 1 pièce avec toit
- Porte-savons, tablettes et porte-serviettes intégrés
- Siège optionnel
- Steamax en option pour une expérience de sauna à la maison
- Optionnel : lumière halogène au toit (recommandé)

## OPTIONS

- Lumière halogène
- Lampe encastrée
- Drain de douche 2 pièces en ABS avec grille en acier inoxydable
- Drain de douche en ABS avec grille en ABS, blanc ou biscuit
- Drain de douche en PVC avec grille laiton poli
- Drain de douche en PVC avec grille en acier inoxydable chrome ou nickel brossé

## CARACTÉRISTIQUES UNIQUES

- Aucun

## SYSTÈMES

Steamax

MAAX IES 1/2

## SÉLECTION DE PORTES

Visitez www.maax.com pour voir offre complète de portes de MAAX

## CERTIFICATIONS

Produits Maax adhérent à une ou plusieurs des certifications suivantes:

Vivez l'expérience
MAAX®
Enjoy the experience

## CARACTÉRISTIQUES DE SOUMISSION MAAX

# Tempo (1-piece)

**NUMÉRO DE MODÈLE 200005**

## DESSINS TECHNIQUES

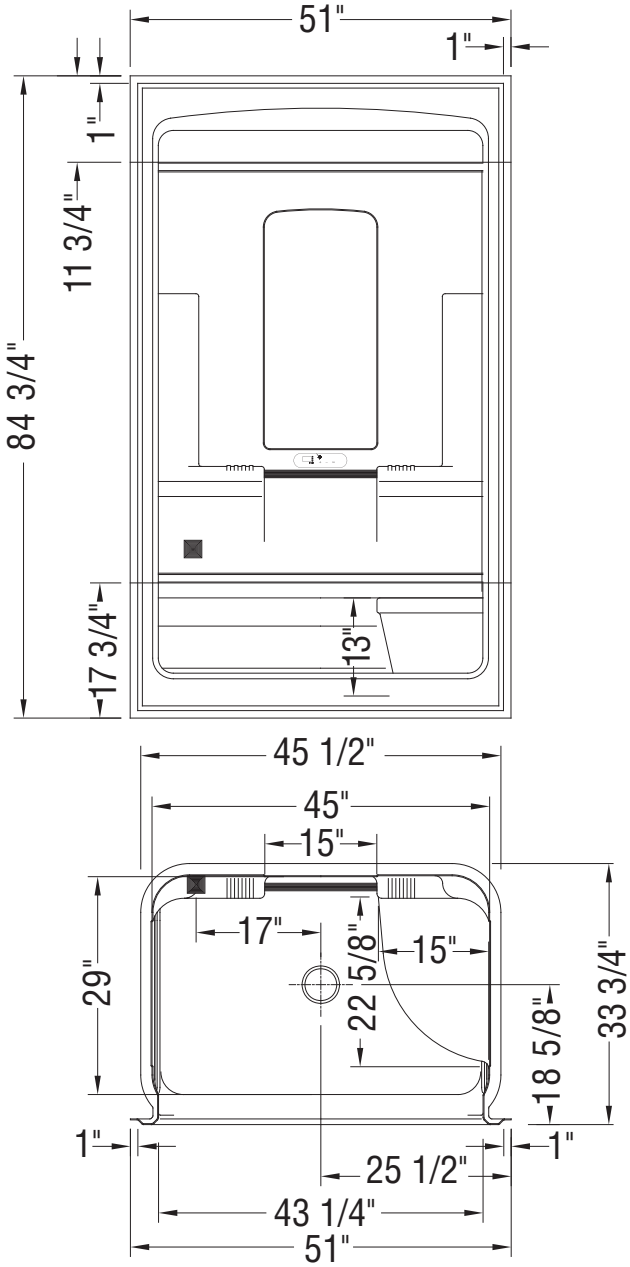


**Position du système MAAX IES 1/2**

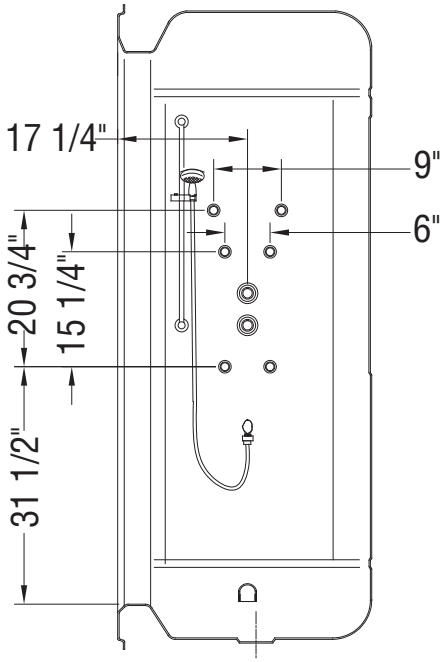


( ■ ) : Indique la position de la buse du système Steamax

**Toutes ces dimensions sont approximatives. Afin d'assurer une installation parfaite, les dimensions de la structure doivent être vérifiées à partir de l'unité.**